Sélecteur de pneus

⚠ Avertissement

Utiliser les options de pneus recommandées UNIQUEMENT dans les combinaisons indiquées. Ne pas combiner des pneus de différents fabricants car cela pourrait entraîner une perte de contrôle de la moto et un accident.

	MODEL	MODEL YEAR	MANUFACTURER	FRONT TYRE	SPECIFICATION	SIZE	PRESSURE	REAR TYRE	SPECIFICATION	SIZE	PRESSURE
✔	Tiger Sport (From VIN 570059)	2013 on	Pirelli Metzeler Dunlop Michelin	Angel ST Roadtec Z8 Interact Roadsmart Pilot Road 3	A Standard Standard Standard	120/70ZR17 58 W 120/70ZR17 58 W 120/70ZR17 58 W 120/70ZR17 58 W	2.34 bar (34 lb/in^2)	Angel ST Pilot Road 3 Roadsmart Pilot Road 3	Standard Standard Standard Standard	180/55ZR17 73 W 180/55ZR17 73 W 180/55ZR17 73 W 180/55ZR17 73 W	2.90 bar (42 lb/in^2)
✘	Tiger Sport (From VIN 570059)	2013 on	Pirelli Metzeler Dunlop Michelin	Angel ST Roadtec Z8 Interact Roadsmart Pilot Road 3	A Standard Standard Standard	120/70ZR17 58 W 120/70ZR17 58 W 120/70ZR17 58 W 120/70ZR17 58 W	2.34 bar (34 lb/in^2)	Angel ST Pilot Road 3 Roadsmart Pilot Road 3	Standard Standard Standard Standard	180/55ZR17 73 W 180/55ZR17 73 W 180/55ZR17 73 W 180/55ZR17 73 W	2.90 bar (42 lb/in^2)

⚠ Avertissement

L'utilisation de pneus tout-terrain réduit la stabilité de la moto. Toujours rouler à vitesses réduites avec une moto équipée de pneus tout-terrain. Cette publication précise la vitesse maximale autorisée avec des pneus tout-terrain. La conduite de la moto au-delà de la vitesse maximale autorisée risque d'entraîner une perte de contrôle de la moto et un accident.

Note:

- **La liste des pneus de ce sélecteur de pneus est exacte au moment de la publication pour les motos uniquement en production actuellement. Les pneus des motos qui ne sont plus en production sont répertoriés à titre d'information uniquement et étaient uniquement exacts au moment où la production a été arrêtée. Triumph Motorcycles Limited se réserve le droit de répertorier un autre pneu pour toute moto à tout moment, mais n'est pas obligé de répertorier une alternative lorsque la production d'une moto ou d'un pneu a cessé. La production de pneu de tout pneu répertorié peut être arrêtée à tout moment et est indépendant du contrôle de Triumph Motorcycles Limited. Ce n'est pas parce qu'un pneu est inclus dans ce sélecteur de pneus que sa disponibilité est garantie. Triumph Motorcycles Limited décline toute responsabilité en cas d'inexactitudes ou d'omissions qui se seraient glissées dans cette publication, tous les efforts possibles ayant été faits pour qu'elle soit aussi complète et exacte que possible.**

Guide de marquage des pneus

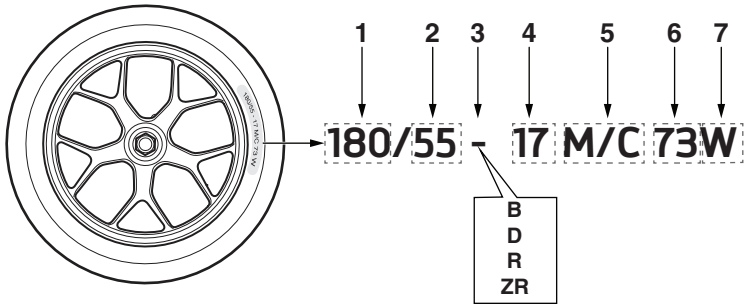

1. **Largeur nominale de section (mm).**
2. **Allongement (définit la hauteur de la section sous forme d'un pourcentage de largeur. C.-a-d. 180x55 % = 99 mm).**
3. **Type de structure :**
   - B fait référence à une structure ceinturée croisée
   - - ou D se réfère à une carcasse diagonale (historiquement carcasse croisée)
   - R se réfère à une structure radiale
   - ZR fait référence à un pneu radial supportant plus de 240 km/h.
4. **Diamètre de jante en pouces.**
5. **Indique un pneu de moto.**
6. **Charge nominale.**
7. **Vitesse nominale.**

© Triumph Motorcycles Ltd. 02.2022. Issue 29

Guide d'identification de l'année-modèle

Lors de l'utilisation du sélecteur de pneu, il peut s'avérer nécessaire d'identifier l'année-modèle de la moto pour déterminer les pneus appropriés.

Le numéro VIN de chaque moto contient un identifiant numérique ou alphabétique permettant de déterminer l'année-modèle. Pour connaître l'emplacement du VIN, consulter le Manuel du propriétaire ou visiter le site www.triumphmotorcycles.com.

Sur les motos originaires des États-Unis, du Canada ou du Brésil, l'identifiant correspond au 10ème caractère. Pour tous les autres marchés, il s'agit du 11ème caractère.

Le graphique ci-dessous présente les identifiants d'année-modèle utilisés de 1991 à 2026.

Tous marchés sauf USA, Canada et Brésil

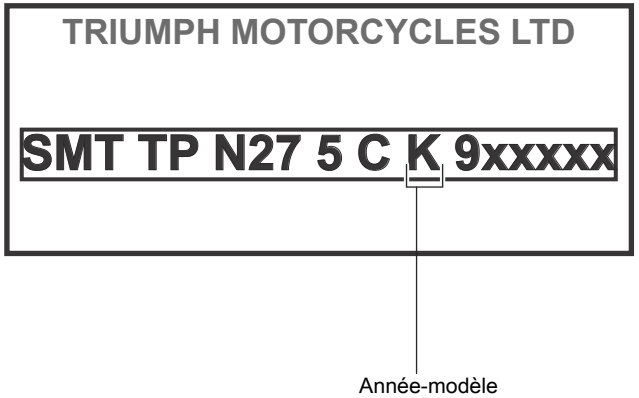

Marchés des USA, Canada et Brésil seulement

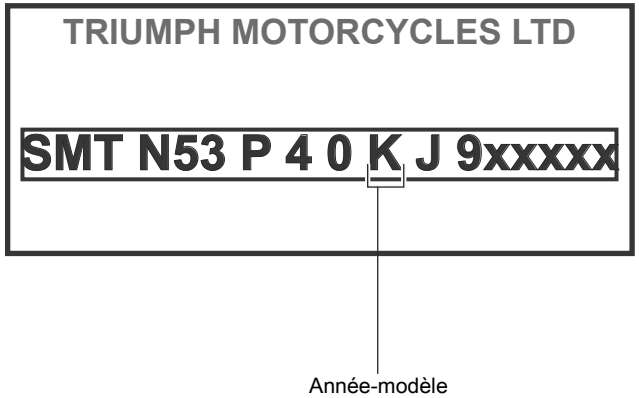

Année-modèle	Identifiant	Année-modèle	Identifiant	Année-modèle	Identifiant	Année-modèle	Identifiant
1991	M	2000	Y	2009	9	2018	J
1992	N	2001	1	2010	A	2019	K
1993	P	2002	2	2011	B	2020	L
1994	R	2003	3	2012	C	2021	M
1995	S	2004	4	2013	D	2022	N
1996	T	2005	5	2014	E	2023	P
1997	V	2006	6	2015	AV	2024	R
1998	W	2007	7	2016	G	2025	S
1999	X	2008	8	2017	H	2026	T

© Triumph Motorcycles Ltd. 02.2022. Issue 29

Index

© Triumph Motorcycles Ltd. 02.2022. Issue 29

Model	Model Year	Manufacturer	Front Tyre	Specification	Size	Pressure	Rear Tyre	Specification	Size	Pressure
Tiger 855	1993 on 1993 à 1994 1994 on 1995 on	Michelin Pirelli Dunlop Bridgestone	T66X MT60 Trailmax Trail Wing 101		110/80-19 100/90-19 100/90-19 110/90-19	2,07 bar	T66X MT60 Trailmax Trail Wing 152		140/80-17 140/80-17 140/80-17 140/80-17	2,27 bar
Tiger 855	1995 on 1996 on 1996 on	Pirelli Metzeler Pirelli	MT60R Enduro 4 MT80R		110/80-19 110/80-19 110/80-19	2,07 bar	MT80RS Enduro 4 MT80R		140/80-17 140/80-17 140/80-17	2,27 bar
Tiger 855i (à partir du VIN 71699 jusqu'au VIN 124105)	1999 on	Michelin Metzeler	T66X Enduro 4		110/80-19 110/80-19	2,48 bar	T66X Enduro 4		150/70-17 150/70-17	2,90 bar
Tiger 955i (à partir du VIN 124106 jusqu'au VIN 198874)	2001 à 2004 2001 à 2004 2001 à 2004 2001 à 2004	Metzeler Pirelli Michelin Bridgestone	Tourance MT90 T66X Trail Wing 101 Radial		110/80R19 59V 110/80-19 110/80-19 110/80-19	2,48 bar	Tourance MT90 T66X Trail Wing 101 Radial		150/70R17 69V 150/70-17 150/70-17 150/70-17	2,90 bar
Tiger 955i (à partir du VIN 198875 jusqu'au VIN 287503)	2004 on 2004 on	Michelin Bridgestone	Anakee Radial Trail Wing 101 Radial		110/80R19 59V 110/80R19 59V	2,48 bar	Anakee Radial Trail Wing 152 Radial		150/70-17 150/70-17	2,90 bar
Tiger 1050 cm³ incluant l'ABS (à partir du VIN 287504 jusqu'au VIN 570058)	2007 à 2013 2008 à 2013	Michelin Bridgestone	Pilot Road S Battlax BT-021	Standard L	120/70ZR17 58W 120/70ZR17 58W	2,34 bar	Pilot Road S Battlax BT-021	Standard L	180/55ZR17 73W 180/55ZR17 73W	2,90 bar
Tiger 800 *Un pneu avant de taille 110/80R19 59V peut être utilisé sur des marchés où la taille recommandée (100/90-19 57V) n'est pas disponible.	2011 on	Pirelli *Pirelli Metzeler *Metzeler	Scorpion Trail *Scorpion Trail Tourance Exp *Tourance Exp	Standard Standard Standard Standard	100/90-19 57V *110/80R19 59V 100/90-19 57H 100/90-19 57V	2,48 bar	Scorpion Trail Scorpion Trail Tourance EXP Tourance EXP	Standard Standard M M	150/70R17 69V 150/70R17 69V 150/70R17 69V 150/70R17 69V	2,90 bar
Tiger 800XC	2011 on	Pirelli Bridgestone Michelin	Scorpion Trail Battle Wing BW-501 Anakee 3	Standard G Standard	90/90-21 54V 90/90-21 54V 90/90-21 54V	2,48 bar	Scorpion Trail Battle Wing BW-502 Anakee 3	Standard Standard Standard	150/70R17 69V 150/70R17 69V 150/70R17 69V	2,90 bar
Tiger 800XC Pneus double usage (homologués par Triumph pour un usage routier et hors route dans certains pays seulement). La vitesse maximale autorisée avec des pneus double usage est de 100 km/h.	2011 on	Metzeler	MCE Karoo 2 (T)	Standard	90/90-21 54Q	1,52 bar	MCE Karoo (T)	Standard	150/70R17 69Q	1,52 bar
Tiger XR, Tiger XRT, Tiger XRX **Pneus recommandés et agréés pour leur utilisation avec le système de bagages Expedition en aluminium.	2015 on	**Metzeler Pirelli	**Tourance Next Scorpion Trail	**Standard Standard	100/90-19 57V 100/90-19 57V	2,48 bar	**Tourance Next Scorpion Trail	**Standard G	150/70R17 69V 150/70R17 69V	2,90 bar
Tiger XC, Tiger XCA et Tiger XCX	2015 on	Bridgestone Pirelli Michelin	Battle Wing BW-501 Scorpion Trail Anakee 3	G Standard Standard	90/90-21 54V 90/90-21 54V 90/90-21 54V	2,48 bar	Battle Wing BW-502 Scorpion Trail Anakee 3	G G Standard	150/70R17 69V 150/70R17 69V 150/70R17 69V	2,90 bar

© Triumph Motorcycles Ltd. 02.2022. Issue 29

Model	Model Year	Manufacturer	Front Tyre	Specification	Size	Pressure	Rear Tyre	Specification	Size	Pressure
Tiger XC, Tiger XCA, Tiger XCX Pneus double usage (homologués par Triumph pour un usage routier et hors route dans certains pays seulement). La vitesse maximale autorisée avec des pneus double usage est de 100 km/h.	2015 on	Metzeler	Karoo 3	Standard	90/90-21 54R	2,48 bar	Karoo 3	Standard	150/70-17 69R	2,90 bar
Tiger 800 XRT, Tiger 800 XRX, Tiger 800 XRX Low, Tiger 800 XR	2018 on	Metzeler	Tourance Next	Standard	100/90-19 57V	2,48 bar	Tourance Next	Standard	150/70R17 69V	2,90 bar
Tiger 800 XCA, Tiger 800 XCX	2018 on	Bridgestone	Battle Wing BW-501	G	90/90-21 54V	2,48 bar	Battle Wing BW-502	G	150/70R17 69V	2,90 bar
Tiger 800 XCA, Tiger 800 XCX Pneus double usage (homologués par Triumph pour un usage routier et hors route dans certains pays seulement). La vitesse maximale autorisée avec des pneus double usage est de 100 km/h.	2018 on	Metzeler	Karoo 3	Standard	90/90-21 54R	2,48 bar	Karoo 3	Standard	150/70-17 69R	2,90 bar
Tiger 800 XCA, Tiger 800 XCX Pneus boue et neige (M+S) (homologués par Triumph pour un usage routier et hors route dans certains pays seulement). La vitesse maximale autorisée avec des pneus M+S est de 100 km/h. 	2018 on	Pirelli	Scorpion Rally	C	90/90-21 54R	2,48 bar	Scorpion Rally	Standard	150/70-17 69R	2,90 bar
Tiger Explorer et Tiger Explorer XC (jusqu'au VIN 740276)	2012 on	Metzeler Pirelli Bridgestone	Tourance EXP Scorpion Trail Battle Wing BW-501	Standard Standard Standard	110/80R19 59V 110/80R19 59V 110/80R19 59V	2,48 bar	Tourance EXP Scorpion Trail Battle Wing BW-502	Standard Standard Standard	150/70R17 69V 150/70R17 69V 150/70R17 69V	2,90 bar
Tiger Explorer XC et Tiger Explorer XR - Tous modèles (à partir du VIN 740277)	2016 on	Metzeler Continental Michelin	Tourance Next Trail Attack 2 Anakee 3	E Standard Standard	120/70R19 60V 120/70R19 60V 120/70R19 60V	2,21 bar	Tourance Next Trail Attack 2 Anakee 3	E Standard Standard	170/60R17 72V 170/60R17 72V 170/60R17 72V	2,69 bar
Tiger Explorer XC et Tiger Explorer XR - Tous modèles (à partir du VIN 740277) Pneus double usage (homologués par Triumph pour un usage routier et hors route dans certains pays seulement). La vitesse maximale autorisée avec des pneus double usage est de 100 km/h.	2016 on	Metzeler	Karoo 3	Standard	120/70R19 60T	2,21 bar	Karoo 3	Standard	170/60R17 72T	2,69 bar
Tiger 1200 - Tous modèles	2017 on	Metzeler Michelin	Tourance Next Anakee III	E Standard	120/70R19 60V 120/70R19 60V	2,21 bar	Tourance Next Anakee III	E Standard	170/60R17 72V 170/60R17 72V	2,69 bar

© Triumph Motorcycles Ltd. 02.2022. Issue 29

Model	Model Year	Manufacturer	Front Tyre	Specification	Size	Pressure	Rear Tyre	Specification	Size	Pressure
Tiger 1200 - Tous modèles Pneus boue et neige (M+S) (homologués par Triumph pour un usage routier et hors route dans certains pays seulement). La vitesse maximale autorisée avec des pneus M+S est de 100 km/h. 100 KM/H (60 MPH) M+S MAX	2017 on	Pirelli	Scorpion Rally	Standard	120/70R19 60T	2,21 bar	Scorpion Rally	Standard	170/60R17 72T	2,69 bar
Tiger 1200 GT, Tiger 1200 GT Pro et Tiger 1200 GT Explorer	2022 on	Metzeler	Tourance Next	E	120/70R19 60V	2,21 bar	Tourance Next	Standard	150/70 R18 70V	2,90 bar
Tiger 1200 Rally Pro et Tiger 1200 Rally Explorer	2022 on	Metzeler Bridgestone	Karoo Street Battlax A41 Adventure	Standard E	90/90-21 54V 90/90-21 54V	2,34 bar	Karoo Street Battlax A41 Adventure	Standard Standard	150/70 R18 70V 150/70 R18 70W	2,90 bar
Tiger 1200 GT, Tiger 1200 GT Pro et Tiger 1200 GT Explorer Pneus boue et neige (M+S) (homologués par Triumph pour un usage routier et hors route dans certains pays seulement). La vitesse maximale autorisée avec des pneus M+S est de 100 km/h. 100 KM/H (60 MPH) M+S MAX	2022 on	Michelin	Anakee Wild	Standard	120/70 R19 60R	2,21 bar	Anakee Wild	Standard	150/70 R18 70R	2,90 bar
Tiger 1200 Rally Pro et Tiger 1200 Rally Explorer Pneus boue et neige (M+S) (homologués par Triumph pour un usage routier et hors route dans certains pays seulement). La vitesse maximale autorisée avec des pneus M+S est de 100 km/h. 100 KM/H (60 MPH) M+S MAX	2022 on	Michelin	Anakee Wild	Standard	90/90-21 54R	2,34 bar	Anakee Wild	Standard	150/70 R18 70R	2,90 bar

© Triumph Motorcycles Ltd. 02.2022. Issue 29

Model	Model Year	Manufacturer	Front Tyre	Specification	Size	Pressure	Rear Tyre	Specification	Size	Pressure
Tiger Sport (à partir du VIN 570059 à 741390)	2013 on	Pirelli	Angel ST	A	120/70ZR17	2,34 bar	Angel ST	Standard	180/55ZR17 73W	2,90 bar
		Pirelli	Angel GT	A	120/70ZR17		Angel GT	Standard	180/55ZR17 73W	
		Metzeler	Roadtec Z8 Interact	Standard	120/70ZR17		Roadtec Z8 Interact	Standard	180/55ZR17 73W	
		Dunlop	Roadsmart	Standard	120/70ZR17		Roadsmart	Standard	180/55ZR17 73W	
		Michelin	Pilot Road 3	Standard	120/70ZR17		Pilot Road 3	Standard	180/55ZR17 73W	
Tiger Sport (à partir du VIN 750470 à AD1190)	2016 on	Pirelli	Angel ST	A	120/70ZR17 58W	2,34 bar	Angel ST	Standard	180/55ZR17 73W	2,90 bar
		Pirelli	Angel GT	A	120/70ZR17 58W		Angel GT	Standard	180/55ZR17 73W	
		Pirelli	Scorpion Trail 2	Standard	120/70ZR17 58W		Scorpion Trail 2	Standard	180/55ZR17 73W	
		Dunlop	Roadsmart	Standard	120/70ZR17 58W		Roadsmart	Standard	180/55ZR17 73W	
Tiger Sport (à partir du VIN AU7774)	2022 on	Michelin	Road 5	A	120/70ZR17 58W	2,27 bar	Road 5	A	180/55ZR17 73W	2,48 bar
		Michelin	Road 5	Standard	120/70ZR17 58W		Road 5	Standard	180/55ZR17 73W	
		Pirelli	Diablo Rosso III	Standard	120/70ZR17 58W		Diablo Rosso III	Standard	180/55ZR17 73W	
		Metzeler	Roadtec 01	E	120/70ZR17 58W		Roadtec 01	E	180/55ZR17 73W	
Sprint, Sprint Sport et Sprint Executive	1993 à 1994	Bridgestone	BT50F		120/70-17	2,48 bar	BT50R		160/80-18	2,83 bar
	1993 à 1994	Dunlop	K455FG		120/70-17		K455A		160/80-18	
	1993 à 1994	Michelin	A59X		120/70-17		M59X		160/80-18	
	1993 à 1994	Pirelli	MTR03 Dragon GT		120/70ZR17		MTR04 Dragon GT		170/60ZR17	
	1993 à 1994	Michelin	90X		120/70-17		90X		160/80-18	
	1995 à 1998	Dunlop	D202J		120/70-17		D202G		170/60-17	
	1995 à 1998	Bridgestone	BT54F		120/70-17		BT54R		170/60-17	
	1995 à 1998	Pirelli	MTR03		120/70-17		MTR04		170/60-17	
	1995	Metzeler	ME Z1F		120/70-17		ME Z2		170/60-17	
	1996 à 1998	Bridgestone	BT57F		120/70-17		BT57R		170/60-17	
	1996 à 1998	Metzeler	ME Z2		120/70-17		ME Z2		170/60-17	
	1996 à 1998	Michelin	Macadam 90X		120/70-17		Macadam 90X		170/60-17	
Trophy 900 et 1200	1991 à 1993	Dunlop	K455A		120/70-17	2,48 bar	K455A		160/60-18	2,83 bar
	1991 à 1992	Metzeler	ME1 MBS		120/70-17		ME1 MBS		160/60-18	
	1991 à 1993	Michelin	A59X		120/70-17		M59X		160/60-18	
	1993	Bridgestone	BT50F		120/70-17		BT50R		160/60-18	
	1994 à 1995	Dunlop	D202J		120/70-17		D202G		170/60-17	
	1994	Michelin	A89X		120/70-17		A89X		170/60-17	
	1995 on	Bridgestone	BT54F		120/70-17		BT54R		170/60-17	
	1995 on	Pirelli	MTR03 Dragon GT		120/70ZR17		MTR04 Dragon GT		170/60ZR17	
	1995 on	Metzeler	ME Z1F		120/70-17		ME Z2		170/60-17	
	1996	Michelin	Macadam 90X		120/70-17		Macadam 90X		170/60-17	
Sprint ST (jusqu'au VIN 139276)	1999 à 2001	Bridgestone	BT57G		120/70-17	2,48 bar	BT57G		180/55-17	2,83 bar
		Michelin	90X		120/70-17		90X		180/55-17	
Sprint RS (à partir du VIN 139277)	2000 à 2001	Bridgestone	BT020		120/70-17	2,48 bar	BT020		180/55-17	2,83 bar
		Michelin	90X		120/70-17		90X		180/55-17	
		Bridgestone	BT57G		120/70-17		BT57G		180/55-17	

© Triumph Motorcycles Ltd. 02.2022. Issue 29

Model	Model Year	Manufacturer	Front Tyre	Specification	Size	Pressure	Rear Tyre	Specification	Size	Pressure
Sprint ST 955 cm³ (à partir du VIN 139277 jusqu'au VIN 208166)	2002 on	Bridgestone Bridgestone Michelin	BT57G BT010 100X		120/70-17 120/70-17 120/70-17	2,48 bar	BT57G BT010 100X		180/55-17 180/55-17 180/55-17	2,90 bar
Sprint RS 955 cm³ (jusqu'au VIN 139277)	2002 à 2003 2002 on 2002 on 2002 on	Bridgestone Bridgestone Michelin Bridgestone	BT020 BT010 100X BT57G		120/70-17 120/70-17 120/70-17 120/70-17	2,48 bar	BT020 BT010 100X BT57G		180/55-17 180/55-17 180/55-17 180/55-17	2,90 bar
Sprint ST 1050 cm³ (jusqu'au VIN 440388)	2005 à 2011	Bridgestone Bridgestone Metzeler	Battlax BT-020 Battlax BT-020 Roadtec Z6 Interact	Standard NN Standard	120/70ZR17 58W 120/70ZR17 58W 120/70ZR17 58W	2,48 bar	Battlax BT-020 Battlax BT-020 Roadtec Z6 Interact	Standard NN C	180/55ZR17 73W 180/55ZR17 73W 180/55ZR17 73W	2,90 bar
Sprint GT 1050 cm³	2011 on	Bridgestone Pirelli Dunlop Michelin	Battlax BT-021 Angel ST Sportmax Roadsmart Pilot Road 2	FBZ A Standard D	120/70ZR17 58W 120/70ZR17 58W 120/70ZR17 58W 120/70ZR17 58W	2,48 bar	Battlax BT-021 Angel ST Sportmax Roadsmart Pilot Road 2	Standard E Standard B	180/55ZR17 73W 180/55ZR17 73W 180/55ZR17 73W 180/55ZR17 73W	2,90 bar
Sprint ST 1050 cm³ (à partir du VIN 440389)	2011 on	Bridgestone Pirelli Dunlop Bridgestone	Battlax BT-021 Angel ST Sportmax Roadsmart Battlax BT-020	FBZ A Standard Standard	120/70ZR17 58W 120/70ZR17 58W 120/70ZR17 58W 120/70ZR17 58W	2,48 bar	Battlax BT-021 Angel ST Sportmax Roadsmart Battlax BT-020	Standard E Standard U	180/55ZR17 73W 180/55ZR17 73W 180/55ZR17 73W 180/55ZR17 73W	2,90 bar
Trophy et Trophy SE 1215 cm³ (à partir du VIN 561284)	2013 on	Pirelli Metzeler Dunlop Dunlop	Angel ST Roadtec Z8 Interact Sportmax Roadsmart Sportmax Roadsmart II	A Standard Standard Standard	120/70ZR17 58W 120/70ZR17 58W 120/70ZR17 58W 120/70ZR17 58W	2,48 bar	Angel ST Roadtec Z8 Interact Sportmax Roadsmart Sportmax Roadsmart II	Standard C K Standard	190/55ZR17 75W 190/55ZR17 75W 190/55ZR17 75W 190/55ZR17 75W	2,90 bar
Tiger 900, Tiger 900 GT, Tiger 900 GT Low, Tiger 900 GT Pro	2020 on	Metzeler Pirelli Michelin	Tourance NEXT Scorpion Trail II Anakee Adventure	Standard Standard Standard	100/90-19 57V 100/90-19 57V 100/90-19 57V	2,48 bar	Tourance NEXT Scorpion Trail II Anakee Adventure	Standard Standard Standard	150/70R17 69V 150/70R17 69V 150/70R17 69V	2,90 bar
Tiger 900 Rally, Tiger 900 Rally Pro	2020 on	Bridgestone Metzeler Pirelli	Battlax Adventure A41 Tourance NEXT Scorpion Trail II	E Standard Standard	90/90-21 54V 90/90-21 54V 90/90-21 54V	2,34 bar	Battlax Adventure A41 Tourance NEXT Scorpion Trail II	E Standard Standard	150/70R17 69V 150/70R17 69V 150/70R17 69V	2,90 bar
Tiger 900 Rally, Tiger 900 Rally Pro Pneus double usage (homologués par Triumph pour un usage routier et hors route dans certains pays seulement). La vitesse maximale autorisée avec des pneus double usage est de 100 km/h.	2020 on	Pirelli	Scorpion Rally	Standard	90/90-21 54R	2,34 bar	Scorpion Rally	Standard	150/70-17 69R	2,62 bar

© Triumph Motorcycles Ltd. 02.2022. Issue 29

Model	Model Year	Manufacturer	Front Tyre	Specification	Size	Pressure	Rear Tyre	Specification	Size	Pressure
Tiger 900 Rally, Tiger 900 Rally Pro Pneus boue et neige (M+S) (homologués par Triumph pour un usage routier et hors route dans certains pays seulement). La vitesse maximale autorisée avec des pneus M+S est de 100 km/h. M+S 100 KM/H (60 MPH) MAX	2020 on	Michelin	Anakee Wild	Standard	90/90-21 54R	2,34 bar	Anakee Wild	Standard	150/70R17 69R	2,90 bar
Tiger 900 Bond Edition	2023 on	Bridgestone Metzeler Pirelli	Battlax Adventure A41 Tourance NEXT Scorpion Trail II	E Standard Standard	90/90-21 54V 90/90-21 54V 90/90-21 54V	2,34 bar	Battlax Adventure A41 Tourance NEXT Scorpion Trail II	E Standard Standard	150/70R17 69V 150/70R17 69V 150/70R17 69V	2,90 bar
Tiger 900 Bond Edition Pneus boue et neige (M+S) (homologués par Triumph pour un usage routier et hors route dans certains pays seulement). La vitesse maximale autorisée avec des pneus M+S est de 100 km/h. M+S 100 KM/H (60 MPH) MAX	2023 on	Michelin	Anakee Wild	Standard	90/90-21 54R	2,34 bar	Anakee Wild	Standard	150/70R17 69R	2,90 bar
Tiger 900 Bond Edition Pneus double usage (homologués par Triumph pour un usage routier et hors route dans certains pays seulement). La vitesse maximale autorisée avec des pneus double usage est de 100 km/h.	2023 on	Pirelli	Scorpion Rally	Standard	90/90-21 54R	2,34 bar	Scorpion Rally	Standard	150/70-17 69R	2,62 bar
Tiger 850 Sport	2021 on	Michelin Metzeler Pirelli	Anakee Adventure Tourance NEXT Scorpion Trail II	Standard Standard Standard	100/90-19 57V 100/90-19 57V 100/90-19 57V	2,48 bar	Anakee Adventure Tourance NEXT Scorpion Trail II	Standard Standard Standard	150/70R17 69V 150/70R17 69V 150/70R17 69V	2,90 bar

© Triumph Motorcycles Ltd. 02.2022. Issue 29

Model	Model Year	Manufacturer	Front Tyre	Specification	Size	Pressure	Rear Tyre	Specification	Size	Pressure
America (Modèles à carburateurs)	2002 on	Bridgestone Metzeler	L303 Lasertec		350-18 110/80-18	Conducteur seul - 2,07 bar Charge - 2.14 bar	G456 ME880		170/80-15 170/80B15	Conducteur seul - 2.14 bar Charge - 2,48 bar
Speedmaster 790 cm³ (Modèles à carburateurs)	2003 on	Metzeler	Lasertec		110/80-18	Conducteur seul - 2,07 bar Charge - 2.14 bar	ME880		170/80B15	Conducteur seul - 2.14 bar Charge - 2,48 bar
Speedmaster 865 cm³ (Modèles à carburateurs)	2004 à 2008	Metzeler	Lasertec		110/90-18	Conducteur seul - 2,07 bar Charge - 2.14 bar	ME880		170/80B15	Conducteur seul - 2.14 bar Charge - 2,48 bar
America (Modèles EFI)	2008 à 2011	Metzeler	Lasertec	Standard	110/80-18 61H	2,48 bar	ME880 Marathon	Standard	170/80-15 77H	2,90 bar
America (Modèles EFI)	2011 on	Metzeler	ME880 Marathon	Standard	130/90-16 67H	2,07 bar	ME880 Marathon	Standard	170/80-15 77H	2,90 bar
Speedmaster (Modèles EFI)	2008 à 2011	Metzeler	Lasertec	Standard	110/80-18 61H	2,48 bar	ME880 Marathon	Standard	170/80-15 77H	2,90 bar
Speedmaster (Modèles EFI)	2011 on	Metzeler	ME880 Marathon	Standard	100/90-19 57H	2,48 bar	ME880 Marathon	Standard	170/80-15 77H	2,90 bar
Rocket III	2005 à 2010	Metzeler	ME880 Marathon	Standard	150/80R17 72V	2,48 bar	ME880 Marathon	Standard	240/50R16 77V	2,90 bar
Rocket III Classic	2006 à 2009	Metzeler	ME880 Marathon	Standard	150/80R17 72V	2,48 bar	ME880 Marathon	Standard	240/50R16 84V	2,90 bar
Rocket III Touring	2008 on	Metzeler	ME880 Marathon	Standard	150/80R16 71V	2,48 bar	ME880 Marathon	Standard	180/70R16 77H	2,90 bar
Rocket III Roadster	2010 on	Metzeler	ME880 Marathon	Standard	150/80R17 72V	2,34 bar	ME880 Marathon	Standard	240/50R16 84V	2,90 bar
Thunderbird et Thunderbird Storm/ Night Storm	2009 on	Metzeler Dunlop	ME880 Marathon Sportmax D208	Standard Standard	120/70R19 60V 120/70R19 60W	2,48 bar	ME880 Marathon Sportmax D208	Standard Standard	200/50R17 75W 200/50R17 75W	2,62 bar
Thunderbird Commander	2014 on	Metzeler	ME880 Marathon	Standard	140/75R17 67W	2,48 bar	ME880 Marathon	Standard	200/50R17 75W	2,62 bar
Thunderbird LT	2014 on	Avon Metzeler	Cobra Whitewall ME880 Marathon	Standard Standard	150/80R16 71H 150/80R16 71H	2,48 bar 2,69 bar	Cobra Whitewall ME880 Marathon	Standard Standard	180/70R16 77H 180/70R16 77H	3,03 bar 2,90 bar
Rocket 3 GT et Rocket 3 GT Triple Black	2020 on	Avon	Cobra Chrome	Standard	150/80R17 72V	2,90 bar	Cobra Chrome	Standard	240/50R16 84V	2,90 bar
Rocket 3 R et Rocket 3 R Black	2020 on	Avon	Cobra Chrome	Standard	150/80R17 72V	2,90 bar	Cobra Chrome	Standard	240/50R16 84V	2,90 bar
Rocket 3 TFC	2020 on	Avon	Cobra Chrome	Standard	150/80R17 72V	2,90 bar	Cobra Chrome	Standard	240/50R16 84V	2,90 bar

© Triumph Motorcycles Ltd. 02.2022. Issue 29

Modèle	Année-modèle	Fabricant	Pneu avant	Spécification	Taille	Pression	Pneu arrière	Spécification	Taille	Pression
Thunderbird	1995 à 1998 1995 à 1998 1999 on 1999 on	Michelin Avon Michelin Pirelli	A89X AV27 Macadam 90X MTR03		110/80ZR18 110/80-18 58H 110/80-18 110/80ZR18 58W	2,48 bar	M89X ELAN II RL30 Macadam 90X MTR04		160/80ZR16 160/80-16 75H 150/80-16 150/80ZR16 71W	2,90 bar
Adventurer (jusqu'au VIN 71698)	1996 à 1998	Avon Michelin Dunlop	AV27 A89X K105F		110/80-18 110/80-18 110/80-18	2,48 bar	Elan II RL30 M89X K700J		160/80-16 160/80-16 160/80-16	2,90 bar
Adventurer (à partir du VIN 71699)	1999 on	Michelin Metzeler	Macadam 50 ME 33		110/90-18 110/90-18	2,48 bar	Macadam 50 ME Z2		150/80-16 150/80-16	2,90 bar
Thunderbird Sport	1998 à 1999 1998 à 1999 2000 on 2000 on	Avon Pirelli Pirelli Metzeler	AV27 Dragon GT MTR23 ME Z4B		120/70R17 120/70R17 120/70R17 120/70R17	2,48 bar	AV281 Dragon GT MTR24 ME Z4		160/70R17 160/70R17 160/70R17 160/70R17	2,90 bar
Legend TT	1999 on	Bridgestone Michelin Michelin	BT57 M90X Macadam		120/70R17 120/70R17 120/70R17	2,48 bar	BT57 M90X Macadam		160/60-17 160/60-17 160/60-17	2,90 bar
Bonneville (Modèles à carburateurs)	2001 on	Bridgestone Metzeler	BT45 F ME 33 Laser		100/90-19 100/90-19	2,27 bar	BT45 R ME Z2		130/80-17 130/80R17	2,62 bar
Bonneville T100 (Modèles à carburateurs)	2001 on	Metzeler	ME 33 Laser		100/90-19	2,27 bar	ME Z2		130/80R17	2,62 bar
Scrambler (Modèles à carburateurs)	2006 on	Bridgestone	TW 101	Standard	100/90-19	2,07 bar	TW 42	Standard	130/80-17	2,34 bar
Thruxton (Modèles à carburateurs)	2005 on	Metzeler	Lasertec	Standard	100/90-18	2,27 bar	ME Z2	Standard	130/80R17	2,62 bar
Bonneville (Modèles EFI)	2008 à 2009	Metzeler	Lasertec	Standard	100/90-19	2,27 bar	ME Z2	Standard	130/80R17	2,83 bar
Bonneville (Modèles EFI)	2009 on	Metzeler	ME Z4	Standard	110/70R17 54H	2,27 bar	ME Z2	Standard	130/80R17 65H	2,83 bar
Bonneville T100 (Modèles EFI) Incluant Steve McQueen™ Edition et Bonneville 110th Edition	2008 on	Metzeler	Lasertec	Standard	100/90-19 57H	2,27 bar	ME Z2	Standard	130/80R17 65H	2,83 bar
Scrambler (Modèles EFI)	2008 on	Bridgestone	Trail Wing TW-101	Standard	100/90-19 57H	2,07 bar	Trail Wing TW-42	Standard	130/80R17 65H	2,83 bar
Thruxton (Modèles EFI)	2008 on	Metzeler	Lasertec	Standard	100/90-18 56H	2,21 bar	ME Z2	Standard	130/80R17 65H	2,83 bar
Street Twin	2016 on	Pirelli	Phantom Sportscomp	Standard	100/90-18 56H	2,21 bar	Phantom Sportscomp	Standard	150/70R17 69H	2,48 bar
Street Twin A2	2016 on	Pirelli	Phantom Sportscomp	Standard	100/90-18 56H	2,21 bar	Phantom Sportscomp	Standard	150/70R17 69H	2,48 bar
Street Twin Goldline	2021 on	Pirelli	Phantom Sportscomp	Standard	100/90-18 56H	2,21 bar	Phantom Sportscomp	Standard	150/70R17 69H	2,48 bar
Street Cup	2016 on	Pirelli Avon	Phantom Sportscomp Storm 3D X-M	Standard Standard	100/90-18 56H 100/90R18 56V	2,21 bar	Phantom Sportscomp Storm 3D X-M	Standard Standard	150/70R17 69H 150/70R17 69V	2,48 bar
Street Scrambler	2016 on	Metzeler	Tourance	Standard	100/90-19 57H	2,07 bar	Tourance	Standard	150/70R17 69V	2,48 bar
Street Scrambler Sandstorm	2021 on	Metzeler	Tourance	Standard	100/90-19 57H	2,07 bar	Tourance	Standard	150/70R17 69V	2,48 bar

© Triumph Motorcycles Ltd. 02.2022. Issue 29

Modèle	Année-modèle	Fabricant	Pneu avant	Spécification	Taille	Pression	Pneu arrière	Spécification	Taille	Pression
Bonneville T100 (à partir du VIN 759204 à AD4189)	2016 on	Pirelli	Phantom Sportscomp	Standard	100/90-18 56H	2,21 bar	Phantom Sportscomp	Standard	150/70R17 69H	2,48 bar
Bonneville T100 (à partir du VIN AC5927)	2021 on	Pirelli Pirelli	Phantom Sportscomp Phantom Sportscomp (Chine uniquement)	Standard B	100/90-18 56H 100/90-18 56H	2,21 bar	Phantom Sportscomp	Standard	150/70R17 69H	2,48 bar
Bonneville T100 Bud Ekins Special Edition	2020 on	Pirelli	Phantom Sportscomp	Standard	100/90-18 56H	2,21 bar	Phantom Sportscomp	Standard	150/70R17 69H	2,48 bar
Bonneville T120 (jusqu'au VIN AE2212)	2016 on	Pirelli Avon	Phantom Sportscomp Storm 3D X-M	Standard Standard	100/90-18 56H 100/90 R18 56W	2,21 bar	Phantom Sportscomp Storm 3D X-M	Standard Standard	150/70R17 69H 150/70R17 69W	2,48 bar
Bonneville T120 (à partir du VIN AC6310) et Bonneville T120 Black	2021 on	Pirelli Pirelli	Phantom Sportscomp Phantom Sportscomp (Chine uniquement)	Standard B	100/90-18 56H 100/90-18 56H	2,21 bar	Phantom Sportscomp	Standard	150/70R17 69H	2,48 bar
Bonneville T120 Bud Ekins Special Edition	2020 on	Pirelli Avon	Phantom Sportscomp Storm 3D X-M	Standard Standard	100/90-18 56H 100/90 R18 56W	2,21 bar	Phantom Sportscomp Storm 3D X-M	Standard Standard	150/70R17 69H 150/70R17 69W	2,48 bar
Bonneville T120 Ace et Bonneville T120 Diamond	2019 on	Pirelli Avon	Phantom Sportscomp Storm 3D X-M	Standard Standard	100/90-18 56H 100/90 R18 56W	2,21 bar	Phantom Sportscomp Storm 3D X-M	Standard Standard	150/70R17 69H 150/70R17 69W	2,48 bar
Bonneville Bobber TFC	2020 on	Avon Bridgestone	Cobra AV71 Exedra Max	Standard Standard	100/90-19 57V 100/90-19 57H	2,21 bar	Cobra AV72 Exedra Max	Standard Standard	150/80R16 71V 150/80B16 71H	2,90 bar
Bonneville Bobber (jusqu'au VIN AC6383)	2016 on	Avon Bridgestone Avon	Cobra AV71 Exedra Max Cobra AV71 WW	Standard Standard Standard	100/90-19 57V 100/90-19 57H 100/90-19 57H	2,21 bar	Cobra AV72 Exedra Max Cobra AV72 WW	Standard Standard Standard	150/80R16 71V 150/80B16 71H 150/80R16 71V	2,90 bar
Bonneville Bobber (à partir du VIN AC1196)	2021 on	Avon Avon	Cobra AV71 Cobra AV71 WW	Standard Standard	MT90B16 74H MT90B16 74H	2,27 bar	Cobra AV72 Cobra AV72 WW	Standard Standard	150/80R16 71V 150/80R16 71V	2,62 bar
Bonneville Bobber Black	2017 on	Avon Avon	Cobra AV71 Cobra AV71 WW	Standard Standard	MT90B16 74H MT90B16 74H	2,27 bar	Cobra AV72 Cobra AV72 WW	Standard Standard	150/80R16 71V 150/80R16 71V	2,62 bar
Bonneville Speedmaster	2017 on	Avon Avon	Cobra AV71 Cobra AV71 WW	Standard Standard	MT90B16 74H MT90B16 74H	2,27 bar	Cobra AV72 Cobra AV72WW	Standard Standard	150/80R16 71V 150/80R16 71V	2,48 bar
Scrambler 1200 XC (jusqu'au VIN AD7675)	2019 on	Metzeler Avon Michelin	Tourance TrailRider Anakee 3	Standard Standard Standard	90/90-21 54H 90/90-21 54V 90/90-21 54V	2,48 bar	Tourance TrailRider Anakee 3	Standard Standard Standard	150/70R17 69V 150/70R17 69V 150/70R17 69V	2,90 bar
Scrambler 1200 XE (jusqu'au VIN AB6805)	2019 on	Metzeler Avon Michelin	Tourance TrailRider Anakee 3	Standard Standard Standard	90/90-21 54H 90/90-21 54V 90/90-21 54V	2,48 bar	Tourance TrailRider Anakee 3	Standard Standard Standard	150/70R17 69V 150/70R17 69V 150/70R17 69V	2,90 bar
Scrambler 1200 XC (à partir du VIN AE9098)	2021 on	Metzeler	Tourance	Standard	90/90-21 54V	2,48 bar	Tourance	Standard	150/70R17 69V	2,90 bar
Scrambler 1200 XE (à partir du VIN AC8499)	2021 on	Metzeler	Tourance	Standard	90/90-21 54V	2,48 bar	Tourance	Standard	150/70R17 69V	2,90 bar
Scrambler 1200 Steve McQueen Edition	2021 on	Metzeler	Tourance	Standard	90/90-21 54H	2,48 bar	Tourance	Standard	150/70R17 69V	2,90 bar

© Triumph Motorcycles Ltd. 02.2022. Issue 29

Modèle	Année-modèle	Fabricant	Pneu avant	Spécification	Taille	Pression	Pneu arrière	Spécification	Taille	Pression
Scrambler 1200 XC, Scrambler 1200 XE et Scrambler 1200 Steve McQueen Edition Pneus boue et neige (M+S) (homologués par Triumph pour un usage routier et hors route dans certains pays seulement). La vitesse maximale autorisée avec des pneus M+S est de 100 km/h. 	2019 on	Pirelli	Scorpion Rally	Standard	90/90-21 54R M +S TL	2,48 bar	Scorpion Rally	Standard	150/70R17 69R M +S TL	2,62 bar
Speed Twin (jusqu'au VIN AE3665)	2019 on	Pirelli Pirelli	Rosso III Rosso Corsa II	Standard Standard	120/70ZR17 58W 120/70ZR17 58W	2,48 bar	Rosso III Rosso Corsa II	Standard Standard	160/60ZR17 69W 160/60ZR17 69W	2,90 bar
Speed Twin (à partir du VIN AF3244)	2022 on	Metzeler Pirelli Pirelli	Racetec RR K3 (tous les marchés sauf la Chine) Diablo Rosso Corsa CCC Diablo Rosso Corsa II (tous les marchés sauf la Chine)	Standard Standard Standard	120/70ZR17 58W 120/70ZR17 58W 120/70ZR17 58W	2,48 bar	Racetec RR K3 (tous les marchés sauf la Chine) Diablo Rosso Corsa CCC Diablo Rosso Corsa II (tous les marchés sauf la Chine)	Standard Standard Standard	160/60ZR17 69W 160/60ZR17 69W 160/60ZR17 69W	2,90 bar
Speed Twin Breitling Edition	2023 on	Metzeler Pirelli	Racetec RR K3 (tous les marchés sauf la Chine) Diablo Rosso Corsa CCC	Standard Standard	120/70ZR17 58W 120/70ZR17 58W	2,48 bar	Racetec RR K3 (tous les marchés sauf la Chine) Diablo Rosso Corsa CCC	Standard Standard	160/60ZR17 69W 160/60ZR17 69W	2,90 bar
Thruxton 1200	2016 on	Pirelli Pirelli Metzeler	Angel GT Diablo Rosso Corsa Racetec RR K3	A Standard Standard	120/70ZR17 58W 120/70ZR17 58W 120/70ZR17 58W	2,48 bar	Angel GT Diablo Rosso Corsa Racetec RR K3	Standard Standard Standard	160/60ZR17 69W 160/60ZR17 69W 160/60ZR17 69W	2,48 bar
Thruxton 1200R	2016 on	Pirelli Pirelli Metzeler	Diablo Rosso Corsa Angel GT Racetec RR K3	Standard A Standard	120/70ZR17 58W 120/70ZR17 58W 120/70ZR17 58W	2,48 bar	Diablo Rosso Corsa Angel GT Racetec RR K3	Standard Standard Standard	160/60ZR17 69W 160/60ZR17 69W 160/60ZR17 69W	2,48 bar
Thruxton RS	2020 on	Metzeler Pirelli	Racetec RR K3 Diablo Rosso Corsa II	Standard Standard	120/70ZR17 58W 120/70ZR17 58W	2,48 bar	Racetec RR K3 Diablo Rosso Corsa II	Standard Standard	160/60ZR17 69W 160/60ZR17 69W	2,48 bar
Thruxton TFC	2019 on	Metzeler Pirelli Pirelli	Racetec RR K3 Diablo Rosso Corsa II Angel GT	Standard Standard A	120/70ZR17 58W 120/70ZR17 58W 120/70ZR17 58W	2,48 bar	Racetec RR K3 Diablo Rosso Corsa II Angel GT	Standard Standard Standard	160/60ZR17 69W 160/60ZR17 69W 160/60ZR17 69W	2,48 bar

© Triumph Motorcycles Ltd. 02.2022. Issue 29

Model	Model Year	Manufacturer	Front Tyre	Specification	Size	Pressure	Rear Tyre	Specification	Size	Pressure
Speed Triple 900 cc	1994 on 1994 on 1994 à 1995 1995 on 1996 1994 à 1996 1994 à 1996 1994 à 1996 1994 à 1996	Michelin Bridgestone Michelin Dunlop Michelin Pirelli Metzeler Pirelli Metzeler	TX11 BT50F TX11 D203 Sportmax TX15 MTR01 Corsa ME Z12 MTR01 ME Z1		120/70-17 120/70-17 120/70-17 120/70-17 120/70-17 120/70-17 120/70-17 120/70-17 120/70-17	2,21 bar	TX23A BT50 Radial G TX23B D203 Sportmax TX25 MTR02 Corsa ME Z1R MTR02 ME Z1		180/55-17 180/55-17 180/55-17 180/55-17 180/55-17 180/55-17 180/55-17 180/55-17 180/55-17	2,62 bar
Speed Triple 750 cc	1996 à 1997	Michelin Pirelli	90X MTR03 Dragon GT		120/70-17 120/70-17	2,21 bar	90X MTR04 Dragon GT		160/60-18 160/60-18	2,62 bar
Trident 750 cc and 900 cc	1991 à 1995 1991 on 1991 on 1993 on	Dunlop Michelin Pirelli Bridgestone Michelin	K455F A59X MTR03 Dragon GT BT50F 90X		120/70-17 120/70-17 120/70-17 120/70-17 120/70-17	2,48 bar	K455A M59X MTR04 Dragon GT BT50R 90X		160/60-18 160/60-18 160/60-18 160/60-18 160/60-18	2,83 bar
Trident	2021 on	Michelin Michelin Pirelli Metzeler	Road 5 Road 5 Diablo Rosso III Roadtec 01	A Standard Standard E	120/70ZR17 58W 120/70ZR17 58W 120/70ZR17 58W 120/70ZR17 58W	2,34 bar	Road 5 Road 5 Diablo Rosso III Roadtec 01	A Standard Standard E	180/55ZR17 73W 180/55ZR17 73W 180/55ZR17 73W 180/55ZR17 73W	2,90 bar
Speed Triple 885 cc and 955 cc (jusqu'au VIN 141871)	1997 on	Bridgestone Michelin Metzeler	BT56 TX15 Hi Sport RCG		120/70-17 120/70-17 120/70-17	2,21 bar	BT56 TX25 Hi Sport RCG		190/50-17 190/50-17 190/50-17	2,90 bar
Speed Triple 955 cc (à partir du VIN 141872 à 210444)	2002 on	Bridgestone Pirelli Metzeler	BT010 Dragon Evo ME Z3		120/70-17 120/70-17 120/70-17	2,21 bar	BT010 Dragon Evo ME Z3		190/50-17 190/50-17 190/50-17	2,90 bar
Speed Four	2002 on	Bridgestone Michelin Pirelli	BT010 Pilot Sport Dragon Evo		120/70R17 120/70R17 120/70R17	2,34 bar	BT010 Pilot Sport Dragon Evo		180/55R17 180/55R17 180/55R17	2,62 bar
Speed Triple 1050 cc (à partir du VIN 210445 à 332110)	2005 à 2009	Michelin Bridgestone	Pilot Power BT14		120/70ZR17 120/70ZR17	2,34 bar	Pilot Power BT14		180/55ZR17 180/55ZR17	2,90 bar
Speed Triple 1050 cc (à partir du VIN 332110 à 461331)	2009 à 2011	Metzeler Dunlop Bridgestone Bridgestone	Sportec M3 Sportmax Qualifier Battlax BT-015 Battlax BT-016	C Standard G Standard	120/70ZR17 58W 120/70ZR17 58W 120/70ZR17 58W 120/70ZR17 58W	2,34 bar	Sportec M3 Sportmax Qualifier Battlax BT-015 Battlax BT-016	Standard Standard E Standard	180/55ZR17 73W 180/55ZR17 73W 180/55ZR17 73W 180/55ZR17 73W	2,90 bar

© Triumph Motorcycles Ltd. 02.2022. Issue 29

Model	Model Year	Manufacturer	Front Tyre	Specification	Size	Pressure	Rear Tyre	Specification	Size	Pressure
Speed Triple 1050 cc (à partir du VIN 461332 à 733009)	2011 on	Metzeler Bridgestone Bridgestone Pirelli Michelin Michelin	Racetec Interact K3 Battlax BT-003 Racing Street Battlax BT-016 Diablo Rosso Corsa Power Pure Pilot Road 2	Standard Standard Standard Standard Standard Standard	120/70ZR17 58W 120/70ZR17 58W 120/70ZR17 58W 120/70ZR17 58W 120/70ZR17 58W 120/70ZR17 58W	2,34 bar	Racetec Interact K3 Battlax BT-003 Racing Street Battlax BT-016 Diablo Rosso Corsa Power Pure Pilot Road 2	Standard Standard Standard Standard Standard Standard	190/55ZR17 75W 190/55ZR17 75W 190/55ZR17 75W 190/55ZR17 75W 190/55ZR17 75W 190/55ZR17 75W	2,90 bar
Speed Triple R 1050 cc (jusqu'au VIN 733009)	2012 on 2012 on 2012 on 2012 on 2013 on	Metzeler Bridgestone Michelin Pirelli Pirelli	Racetec Interact K3 Battlax BT-016 Pilot Road 2 Racetec Interact K3 Diablo Supercorsa SP	Standard Standard Standard Standard Standard	120/70ZR17 58W 120/70ZR17 58W 120/70ZR17 58W 120/70ZR17 58W 120/70ZR17 58W	2,34 bar	Racetec Interact K3 Battlax BT-016 Pilot Road 2 Racetec Interact K3 Diablo Supercorsa SP	Standard Standard Standard Standard Standard	190/55ZR17 75W 190/55ZR17 75W 190/55ZR17 75W 190/55ZR17 75W 190/55ZR17 75W	2,90 bar
Speed Triple S (à partir du VIN 735438 à 846800) and Speed Triple R (à partir du VIN 735337)	2016 on	Pirelli Pirelli Metzeler Michelin	Diablo Supercorsa SP Diablo Rosso Corsa Sportec M7 RR Pilot Road 3	Standard Standard M Standard	120/70ZR17 58W 120/70ZR17 58W 120/70ZR17 58W 120/70ZR17 58W	2,34 bar	Diablo Supercorsa SP Diablo Rosso Corsa Sportec M7 RR Pilot Road 3	Standard Standard Standard Standard	190/55ZR17 75W 190/55ZR17 75W 190/55ZR17 75W 190/55ZR17 75W	2,90 bar
Speed Triple S (à partir du VIN 867685) and Speed Triple RS	2018 on	Pirelli	Diablo Supercorsa SP	Standard	120/70ZR17 58W	2,34 bar	Diablo Supercorsa SP	Standard	190/55ZR17 75W	2,90 bar
Speed Triple 1200 RS	2021 on	Metzeler Pirelli Pirelli	Racetec RR K3 Diablo Supercorsa SP V3 Diablo Supercorsa SC V3	Standard Standard SC2	120/70ZR17 58W 120/70ZR17 58W 120/70ZR17 58W	2,34 bar	Racetec RR K3 Diablo Supercorsa SP V3 Diablo Supercorsa SC V3	Standard Standard SC2	190/55ZR17 75W 190/55ZR17 75W 190/55ZR17 75W	2,90 bar
Speed Triple 1200 RR	2022 on	Pirelli Pirelli Pirelli Metzeler	Diablo Supercorsa SP V3 Diablo Supercorsa SP V3 Diablo Supercorsa SC V3 Racetec RR K3	Standard C SC2 Standard	120/70ZR17 58W 120/70ZR17 58W 120/70ZR17 58W 120/70ZR17 58W	2,34 bar	Diablo Supercorsa SP V3 Diablo Supercorsa SP V3 Diablo Supercorsa SC V3 Racetec RR K3	Standard Standard SC2 Standard	190/55ZR17 75W 190/55ZR17 75W 190/55ZR17 75W 190/55ZR17 75W	2,90 bar
Street Triple (jusqu'au VIN 459241)	2007 à 2009 2007 à 2009 2007 à 2009	Bridgestone Bridgestone Dunlop	Battlax BT-016 Battlax BT-015 Sportmax Qualifier	Standard G Standard	120/70ZR17 58W 120/70ZR17 58W 120/70ZR17 58W	2,34 bar	Battlax BT-016 Battlax BT-015 Sportmax Qualifier	Standard E Standard	180/55ZR17 73W 180/55ZR17 73W 180/55ZR17 73W	2,90 bar
Street Triple (à partir du VIN 459241 à 560476)	2012 à 2013 2010 à 2013 2010 à 2013 2012 à 2013	Bridgestone Pirelli Metzeler Dunlop	Battlax BT-016 Diablo Rosso Corsa Sportec M3 Sportmax Qualifier	Standard K C Standard	120/70ZR17 58W 120/70ZR17 58W 120/70ZR17 58W 120/70ZR17 58W	2,34 bar	Battlax BT-016 Diablo Rosso Corsa Sportec M3 Sportmax Qualifier	Standard Standard Standard Standard	180/55ZR17 73W 180/55ZR17 73W 180/55ZR17 73W 180/55ZR17 73W	2,90 bar
Street Triple R (jusqu'au VIN 452037)	2007 à 2009	Dunlop	Sportmax Qualifier	Standard	120/70ZR17 58W	2,34 bar	Sportmax Qualifier	Standard	180/55ZR17 73W	2,90 bar
Street Triple R (à partir du VIN 452037 à 560477)	2009 à 2013 2012 à 2013 2012 à 2013 2012 à 2013	Dunlop Pirelli Bridgestone Pirelli	Sportmax Qualifier Diablo Rosso Corsa Battlax BT-016 Dragon Supercorsa Pro	Standard Standard Standard Standard	120/70ZR17 58W 120/70ZR17 58W 120/70ZR17 58W 120/70ZR17 58W	2,34 bar	Sportmax Qualifier Diablo Rosso Corsa Battlax BT-016 Dragon Supercorsa Pro	Standard Standard Standard Standard	180/55ZR17 73W 180/55ZR17 73W 180/55ZR17 73W 180/55ZR17 73W	2,90 bar

© Triumph Motorcycles Ltd. 02.2022. Issue 29

Model	Model Year	Manufacturer	Front Tyre	Specification	Size	Pressure	Rear Tyre	Specification	Size	Pressure
Street Triple, Street Triple R (à partir du VIN 560477 à 793031) and Street Triple Rx	2013 on	Pirelli Metzeler Dunlop Bridgestone	Diablo Rosso Corsa Sportec M5 Interact Sportmax Qualifier II Battlax BT-016 Pro	Standard Standard Standard Standard	120/70ZR17 58W 120/70ZR17 58W 120/70ZR17 58W 120/70ZR17 58W	2,34 bar	Diablo Rosso Corsa Sportec M5 Interact Sportmax Qualifier II Battlax BT-016 Pro	Standard Standard Standard Standard	180/55ZR17 73W 180/55ZR17 73W 180/55ZR17 73W 180/55ZR17 73W	2,90 bar
Street Triple S (à partir du VIN 803572 à 960694)	2017 à 2019	Pirelli Pirelli Metzeler	Diablo Rosso Corsa Diablo Supercorsa SP Racetec RR K3	Standard Standard Standard	120/70ZR17 58W 120/70ZR17 58W 120/70ZR17 58W	2,34 bar	Diablo Rosso Corsa Diablo Supercorsa SP Racetec RR K3	Standard Standard Standard	180/55ZR17 73W 180/55ZR17 73W 180/55ZR17 73W	2,90 bar
Street Triple S 660cc LAMS (Australia and New Zealand only) (à partir du VIN 818083 à 961570)	2017 à 2019	Pirelli Pirelli Metzeler	Diablo Rosso Corsa Diablo Supercorsa SP Racetec RR K3	Standard Standard Standard	120/70ZR17 58W 120/70ZR17 58W 120/70ZR17 58W	2,34 bar	Diablo Rosso Corsa Diablo Supercorsa SP Racetec RR K3	Standard Standard Standard	180/55ZR17 73W 180/55ZR17 73W 180/55ZR17 73W	2,90 bar
Street Triple S A2 licence version (à partir du VIN 823373 à 968958)	2018 à 2019	Pirelli Pirelli Metzeler	Diablo Rosso Corsa Diablo Supercorsa SP Racetec RR K3	Standard Standard Standard	120/70ZR17 58W 120/70ZR17 58W 120/70ZR17 58W	2,34 bar	Diablo Rosso Corsa Diablo Supercorsa SP Racetec RR K3	Standard Standard Standard	180/55ZR17 73W 180/55ZR17 73W 180/55ZR17 73W	2,90 bar
Street Triple S 660cc LAMS (Australia and New Zealand only) (à partir du VIN 967907)	2020 on	Pirelli Pirelli Metzeler	Diablo Rosso III Diablo Supercorsa SP V3 Racetec RR K3	Standard Standard Standard	120/70ZR17 58W 120/70ZR17 58W 120/70ZR17 58W	2,34 bar	Diablo Rosso III Diablo Supercorsa SP V3 Racetec RR K3	D Standard Standard	180/55ZR17 73W 180/55ZR17 73W 180/55ZR17 73W	2,90 bar
Street Triple S 660cc A2 licence version (à partir du VIN 974463)	2020 on	Pirelli Pirelli Metzeler	Diablo Rosso III Diablo Supercorsa SP V3 Racetec RR K3	Standard Standard Standard	120/70ZR17 58W 120/70ZR17 58W 120/70ZR17 58W	2,34 bar	Diablo Rosso III Diablo Supercorsa SP V3 Racetec RR K3	D Standard Standard	180/55ZR17 73W 180/55ZR17 73W 180/55ZR17 73W	2,90 bar
Street Triple R (Tous modèlesà partir du VIN 793032 à 968958)	2017 à 2019	Pirelli Pirelli Metzeler	Diablo Rosso Corsa Diablo Supercorsa SP Racetec RR K3	Standard Standard Standard	120/70ZR17 58W 120/70ZR17 58W 120/70ZR17 58W	2,34 bar	Diablo Rosso Corsa Diablo Supercorsa SP Racetec RR K3	Standard Standard Standard	180/55ZR17 73W 180/55ZR17 73W 180/55ZR17 73W	2,90 bar
Street Triple RS (à partir du VIN 800262 à 967732)	2017 à 2019	Pirelli Metzeler	Diablo Supercorsa SP Racetec RR K3	Standard Standard	120/70ZR17 58W 120/70ZR17 58W	2,34 bar	Diablo Supercorsa SP Racetec RR K3	Standard Standard	180/55ZR17 73W 180/55ZR17 73W	2,90 bar
Street Triple R (Tous modèlesà partir du VIN 982752)	2020 on	Pirelli Pirelli Metzeler Pirelli	Diablo Rosso III Diablo Supercorsa SP V3 Racetec RR K3 Diablo Rosso III	Standard Standard Standard Standard	120/70ZR17 58W 120/70ZR17 58W 120/70ZR17 58W 120/70ZR17 58W	2,34 bar	Diablo Rosso III Diablo Supercorsa SP V3 Racetec RR K3 Diablo Rosso III	D Standard Standard Standard	180/55ZR17 73W 180/55ZR17 73W 180/55ZR17 73W 180/55ZR17 73W	2,90 bar
Street Triple RS (à partir du VIN 966534)	2020 on	Pirelli Metzeler Pirelli	Diablo Supercorsa SP V3 Racetec RR K3 Diablo Rosso Corsa CCC (China only)	Standard Standard Standard	120/70ZR17 58W 120/70ZR17 58W 120/70ZR17 58W	2,34 bar	Diablo Supercorsa SP V3 Racetec RR K3 Diablo Rosso Corsa CCC (China only)	Standard Standard Standard	180/55ZR17 73W 180/55ZR17 73W 180/55ZR17 73W	2,90 bar
Daytona 750 and Daytona 1000	1991 à 1992	Michelin Dunlop	TX11 K455F		120/70-17 120/70-17	2,48 bar	TX23 K455A		160/60-18 160/60-18	2,83 bar

© Triumph Motorcycles Ltd. 02.2022. Issue 29

Model	Model Year	Manufacturer	Front Tyre	Specification	Size	Pressure	Rear Tyre	Specification	Size	Pressure
Daytona 900 and Daytona 1200	1993	Bridgestone	BT50F		120/70-17	2,48 bar	BT50R		160/60-18	2,83 bar
	1994 on	Bridgestone	BT50F		120/70-17		BT50R Radial G		180/55-17	
	1993	Dunlop	K455FG		120/70-17		K455A		160/60-18	
	1994	Michelin	TX11		120/70-17		TX23A		180/55-17	
	1994 à 1995	Michelin	TX11		120/70-17		TX23B		180/55-17	
	1994 à 1995	Dunlop	D364		120/70-17		D364		180/55-17	
	1995 on	Michelin	TX11A		120/70-17		TX23A		180/55-17	
	1995	Pirelli	MTR01		120/70-17		MTR02		180/55-17	
	1995	Pirelli	MTR01 Corsa		120/70-17		MTR02 Corsa		180/55-17	
	1995	Metzeler	ME Z1F		120/70-17		ME Z1		180/55-17	
	1996 on	Michelin	TX15		120/70-17		TX25		180/55-17	
	1996 on	Metzeler	ME Z1R		120/70-17		ME Z1R		180/55-17	
Super III	1994 à 1995	Dunlop	D364		120/70-17	2,48 bar	D364		180/55-17	2,83 bar
	1994 on	Bridgestone	BT50F		120/70-17		BT50 Radial G		180/55-17	
	1994 on	Michelin	TX11		120/70-17		TX23A		180/55-17	
	1994 à 1995	Michelin	TX11		120/70-17		TX23B		180/55-17	
	1995	Pirelli	MTR01		120/70-17		MTR02		180/55-17	
	1995 on	Pirelli	MTR01 Corsa		120/70-17		MTR02 Corsa		180/55-17	
	1995	Metzeler	ME Z1F		120/70-17		ME Z1		180/55-17	
	1996	Michelin	TX15		120/70-17		TX25		180/55-17	
	1996	Metzeler	ME Z1R		120/70-17		ME Z1R		180/55-17	
Daytona 955i (jusqu'au VIN 132512)	1997 on	Bridgestone	BT56		120/70-17	2,48 bar	BT56		190/50-17	2,90 bar
		Michelin	TX15 Hi Sport		120/70-17		TX25 Hi Sport		190/50-17	
		Metzeler	RCG		120/70-17		RCG		190/50-17	
		Michelin	TX15		120/70-17		TX25		190/50-17	
		Pirelli	MTR01 Corsa		120/70-17		MTR02 Corsa		190/50-17	
Daytona 955i - Bras oscillant double (à partir du VIN 132513)	2001 on	Bridgestone	BT010		120/70-17	2,21 bar	BT010		180/55-17	2,62 bar
		Michelin	Pilot Sport		120/70-17		Pilot Sport		180/55-17	
		Pirelli	Dragon Evo		120/70-17		Dragon Evo		180/55-17	
		Metzeler	ME Z3		120/70-17		ME Z3		180/55-17	
Daytona 955i - Bras oscillant simple (à partir du VIN 132513)	2002 on	Bridgestone	BT010		120/70-17	2,48 bar	BT010		190/50-17	2,90 bar
		Pirelli	Dragon Evo		120/70-17		Dragon Evo		190/50-17	
		Metzeler	ME23		120/70-17		ME23		190/50-17	
TT600	2000 on	Bridgestone	BT010		120/70R17	2,34 bar	BT010		180/55R17	2,62 bar
		Michelin	Pilot Sport		120/70R17		Pilot Sport		180/55R17	
		Pirelli	Dragon Evo		120/70R17		Dragon Evo		180/55R17	
Daytona 600 and 650	2004 on	Pirelli	Diablo T		120/70ZR17 58W	2,34 bar	Diablo T		180/55ZR17 73W	2,62 bar
		Bridgestone	BT012		120/70R17		BT012		180/55ZR17 73W	
		Metzeler	Sportec M1		120/70R17		Sportec M1		180/55ZR17 73W	
		Michelin	Pilot Sport		120/70ZR17		Pilot Sport		180/55ZR17 73W	

© Triumph Motorcycles Ltd. 02.2022. Issue 29

Model	Model Year	Manufacturer	Front Tyre	Specification	Size	Pressure	Rear Tyre	Specification	Size	Pressure
Daytona 675 (jusqu'au VIN 381274)	2006 à 2009	Pirelli Michelin Bridgestone	Dragon Supercorsa Pro Pilot Power B BT014 G		120/70ZR17 120/70ZR17 120/70ZR17	2,34 bar	Dragon Supercorsa Pro Pilot Power B BT014 G		180/55ZR17 180/55ZR17 180/55ZR17	2,48 bar
Daytona 675 and Daytona 675R (à partir du VIN 381275 à 564947)	2009 à 2013	Pirelli Dunlop Metzeler	Diablo Supercorsa SP Sportmax Qualifier Sportec M3	Standard Standard C	120/70ZR17 58W 120/70ZR17 58W 120/70ZR17 58W	2,34 bar	Diablo Supercorsa SP Sportmax Qualifier Sportec M3	Standard Standard Standard	180/55ZR17 73W 180/55ZR17 73W 180/55ZR17 73W	2,48 bar
Daytona 675 and Daytona 675R (à partir du VIN 564948)	2013 on	Pirelli Metzeler Pirelli Bridgestone	Diablo Supercorsa SP Racetec Interact K3 Diablo Rosso Corsa Battlax BT-016 Pro	Standard Standard Standard Standard	120/70ZR17 58W 120/70ZR17 58W 120/70ZR17 58W 120/70ZR17 58W	2,34 bar	Diablo Supercorsa SP Racetec Interact K3 Diablo Rosso Corsa Battlax BT-016 Pro	Standard Standard Standard Standard	180/55ZR17 73W 180/55ZR17 73W 180/55ZR17 73W 180/55ZR17 73W	2,48 bar
Daytona MOTO2™ 765	2020 on	Pirelli Metzeler	Diablo Supercorsa SP V3 Racetec RR K3	Standard Standard	120/70ZR17 58W 120/70ZR17 58W	2,34 bar	Diablo Supercorsa SP V3 Racetec RR K3	Standard Standard	180/55ZR17 73W 180/55ZR17 73W	2,48 bar

© Triumph Motorcycles Ltd. 02.2022. Issue 29